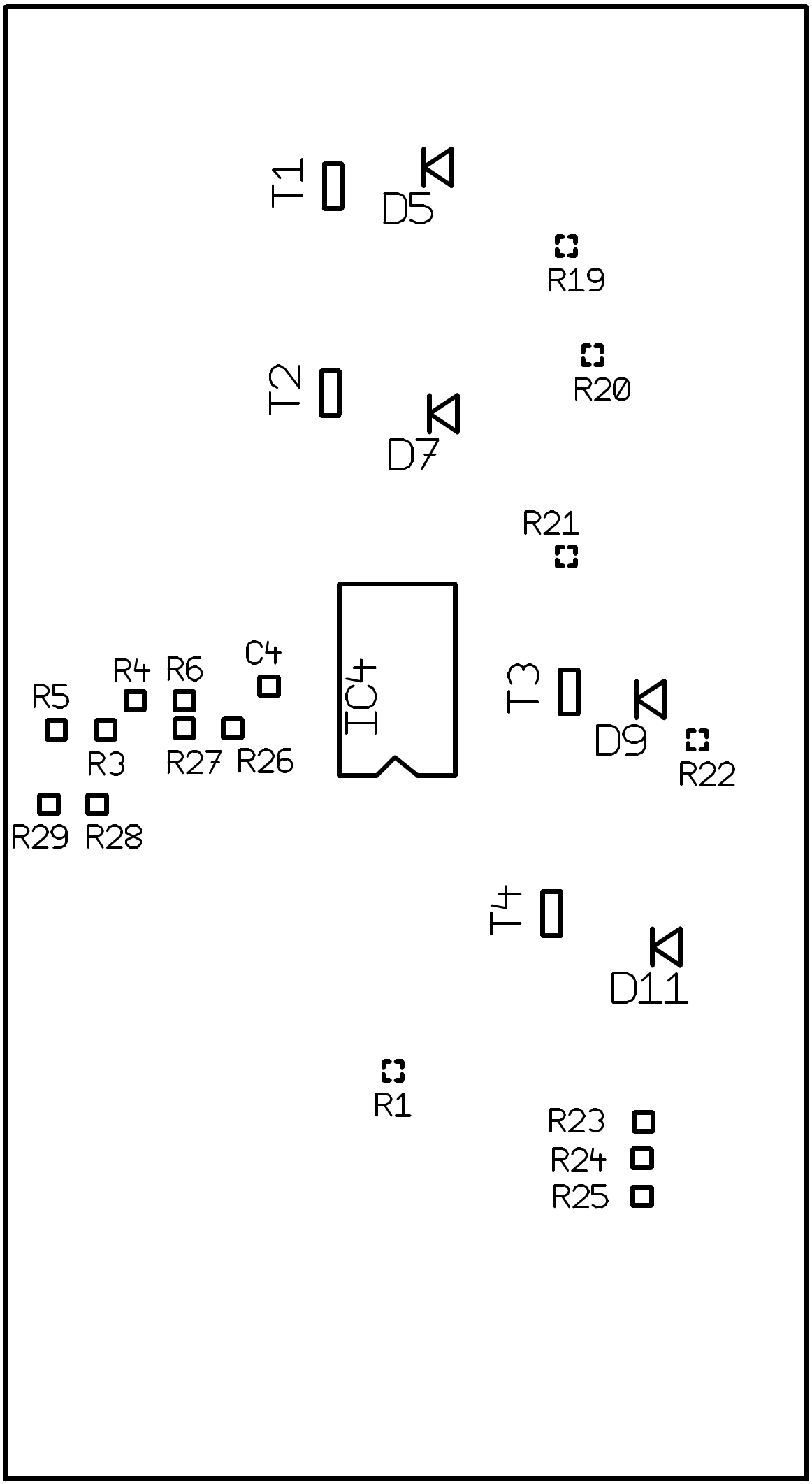
T1
D5
R19
T2
R20
D7
R21
C4
R4
R6
R5
IC4
T3
D9
R3
R27
R26
R22
R29
R28
T4
D11
R1
R23
R24
R25